WZ 4.1070

Einbaukolben
einfach wirkend mit Federrückstellung
max. Betriebsdruck 250 bar

Vorteile
- Geringe Einbauhöhe
- Äußerst kompakte Bauform
- Extrem kleine Bauhöhe trotz Rückholfeder und voll belastbarer Hubbegrenzung
- Einfache Austauschbarkeit
- Hohe Kraftdichte

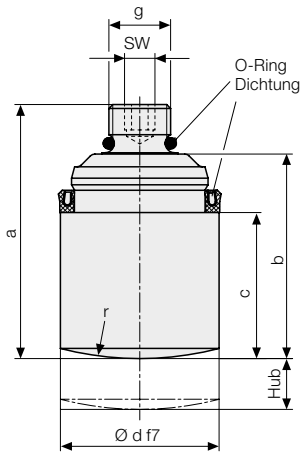

Technische Daten
max. Betriebsdruck 250 bar

Spannkraft bei 250 bar	[kN]	12,25	20	31,25	48,75
Spannkraft bei 100 bar	[kN]	4,9	8	12,5	19,5
Federrückstellkraft min.	[N]	130	200	230	400
Kolben-Ø d	[mm]	25	32	40	50
Hub	[mm]	8	8	8	12
Gesamtölbedarf	[cm³]	4	7	10	24
a	[mm]	40	47	50	75
b	[mm]	32,5	34,5	36	56
c	[mm]	23,5	25	26	43
e	[mm]	11,5	14	19,5	24
f	[mm]	32	42	47	58
g	[mm]	G 1/8	G 1/4	G 3/8	G 1/2
r	[mm]	50	100	150	200
SW	[mm]	4	6	6	8
Anzugmoment	[Nm]	10	20	25	30
Masse	[kg]	0,10	0,17	0,28	0,59
Bestell-Nr.		**1072010**	**1073010**	**1074010**	**1075020**

Abstreifring	**Bestell-Nr.**	**5700001**	**5700002**	**5700003**	**5700004**
Dichtungssatz	**Bestell-Nr.**	**5700005**	**5700006**	**5700007**	**5700008**
Montagehülse	**Bestell-Nr.**	**5700009**	**5700010**	**5700011**	**5700012**

Einsatz
Eingesetzt werden Einbaukolben in Leisten und Blöcken zum Spannen und Klemmen von Werkstücken und Werkzeugen. Besonders geeignet sind die Einbaukolben durch ihre kompakte Form und geringe Einbauhöhe bei engen und flachen Einbauverhältnissen.

Beschreibung
Plungerkolben einfach wirkend mit integrierter Rückstellfeder, Hubbegrenzung und Befestigungsschraube als nicht demontierbare Einheit. Dichtring auf PTFE-Basis, O-Ring als statische Abdichtung. Kolben gehärtet und geschliffen. Auf Wunsch wird ein Abstreifring für den Gehäuseeinbau mitgeliefert. Sonderdichtung auf Anfrage.

Wichtige Hinweise!
Seitenkräfte weniger als 5 % der Spannkräfte.
Für eine einwandfreie Funktion sind Einbaumaße und Oberflächenqualitäten genau einzuhalten.
Zum Ein- und Ausbau Innensechskant verwenden. O-Ring nach Demontage erneuern.
Max. Einsatztemperatur 80 °C.
Gewinde mittels Loctite Nr. 242 sichern.

Anwendungsbeispiel
Einbaukolben in Spannleiste eingebaut

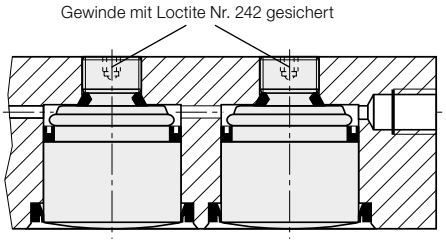

Aufnahmebohrung
Hydraulikzufuhr durch Verbindungsbohrungen im Grundkörper.
Es ist nur ein Ölanschluss erforderlich.

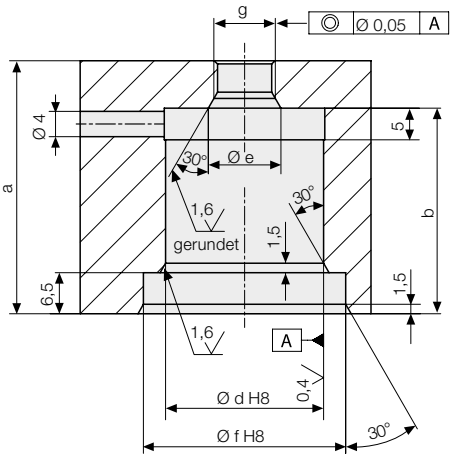

Montagehülse
für Einbaukolben und Abstreifring

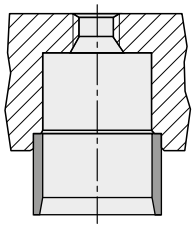

Abstreifring

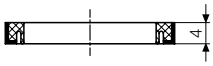

Hydraulikaggregate
siehe Produktgruppe 7

Hydraulisches Zubehör
siehe Produktgruppe 11